INSTRUKCJA - MONTAŻ UCHWYTÓW LISTWY ZASILAJĄCEJ

UCHWYTY LISTEW ZASILAJĄCYCH UMOŻLIWIAJĄ ICH MONTAŻ BO BOCZNEJ PŁASZCZYZNY MONTAŻOWEJ BELKI NOŚNEJ (POMIĘDZY BELKĄ NOŚNĄ A OSŁONĄ BOCZNĄ) ZA POMOCĄ ZACISKÓW BEZNARZĘDZIOWYCH. LISTWĘ MONTUJEMY W PIONIE DWOMA (KOMPLET) UCHWYTAMI (GÓRA I DÓŁ).

DO WYBORU MAMY UCHWYTY DLA POJEDYNCZEJ LISTWY I UCHWYTY DLA DWÓCH LISTEW MONTOWANYCH OBOK SIEBIE.

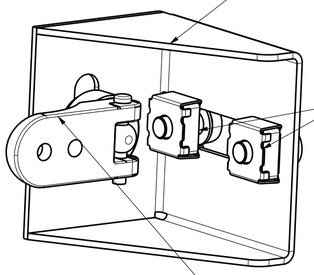

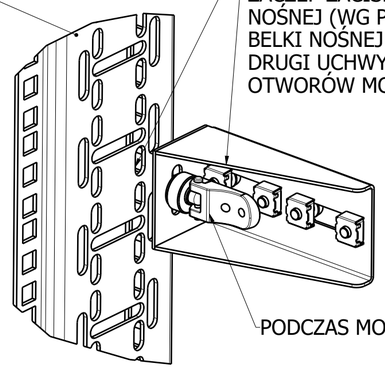

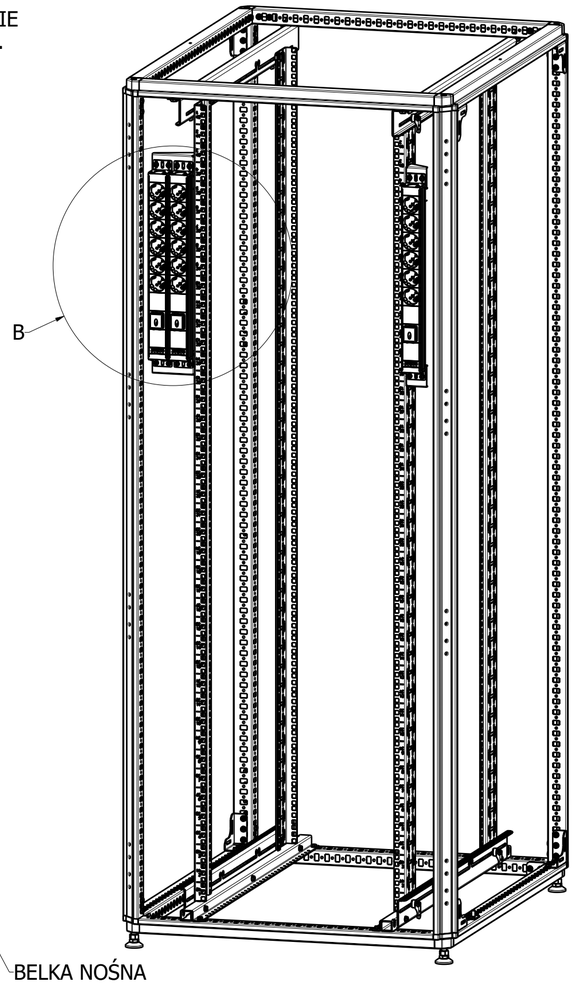

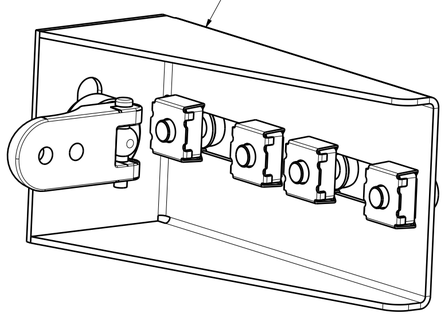

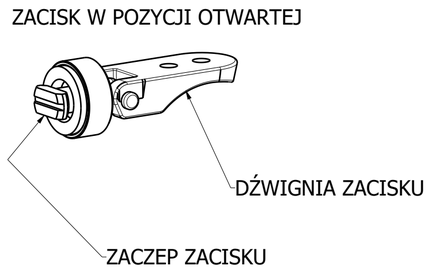

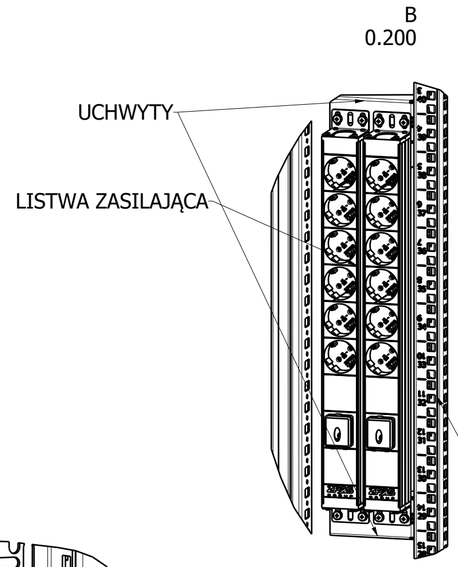

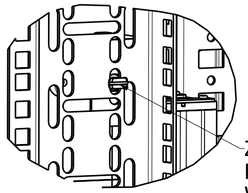

Kreślił	Nazwisko	J.ENGLER	12.01.2023	
ZPAS GROUP	Zakład Produkcji Automatyki Sieciowej S.A. Przygórze 209, 57-431 Wolibórz Tel. 748 720 100 Fax. 748 724 074 info@zpas.pl www.zpas.pl	CREO 8.0	Format A2	Jezyk PL
			Arkusz 1	Skala 0.04
Nazwa instrukcji	MONTAŻ UCHWYTÓW LZ		Numer instrukcji	8626-83-XX

8626-83-XX_INSTRUKCJA_WSP_LZ

Wlasnosc ZPAS S.A. Kopiowanie, przekazywanie osobom trzecim bez zezwolenia zabronione.